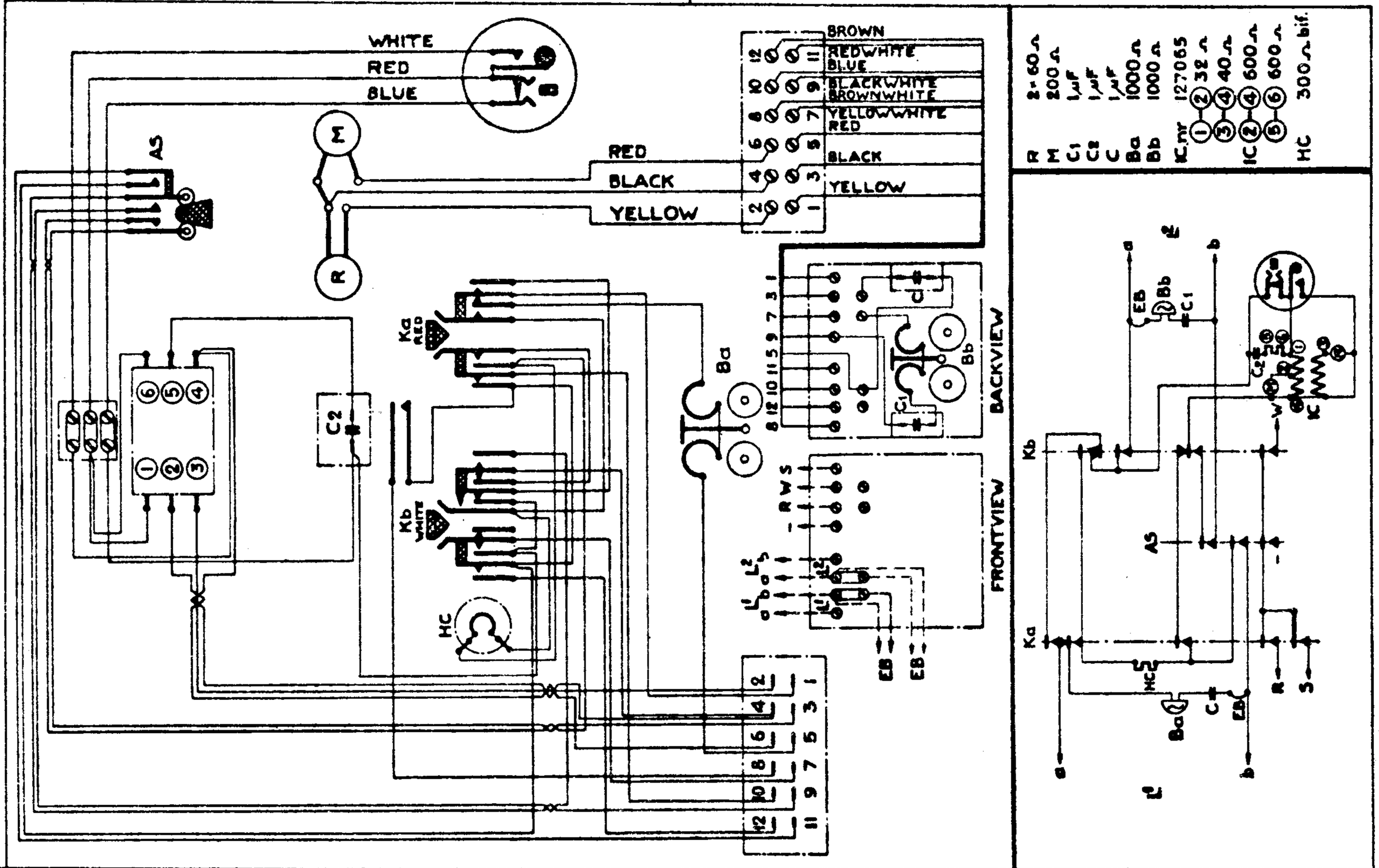


| | | | | | | | |
|---|---|---|---|---|---|---|---|
| Rit. | | | Kontr. | SJÖ | 29.12.33 | TELEFONAPPARAT AUT.<br>Huvudlinjeapp. för lokalväxlar<br>Bordtyp<br>Kat. nr. DF 310<br>Princip- och förbindningsschema | Ersätter 138269 av 3/8-33 |
| Kop. | AH. | | Godk | | | | 138269 |
| D 29.12.33 | TELEFON A.-B. L.M. ERICSSON STOCKHOLM | | Skala | | | | |
| Korr. | | | | | | | |

Ersätter 138269 av 3/8-33

138269