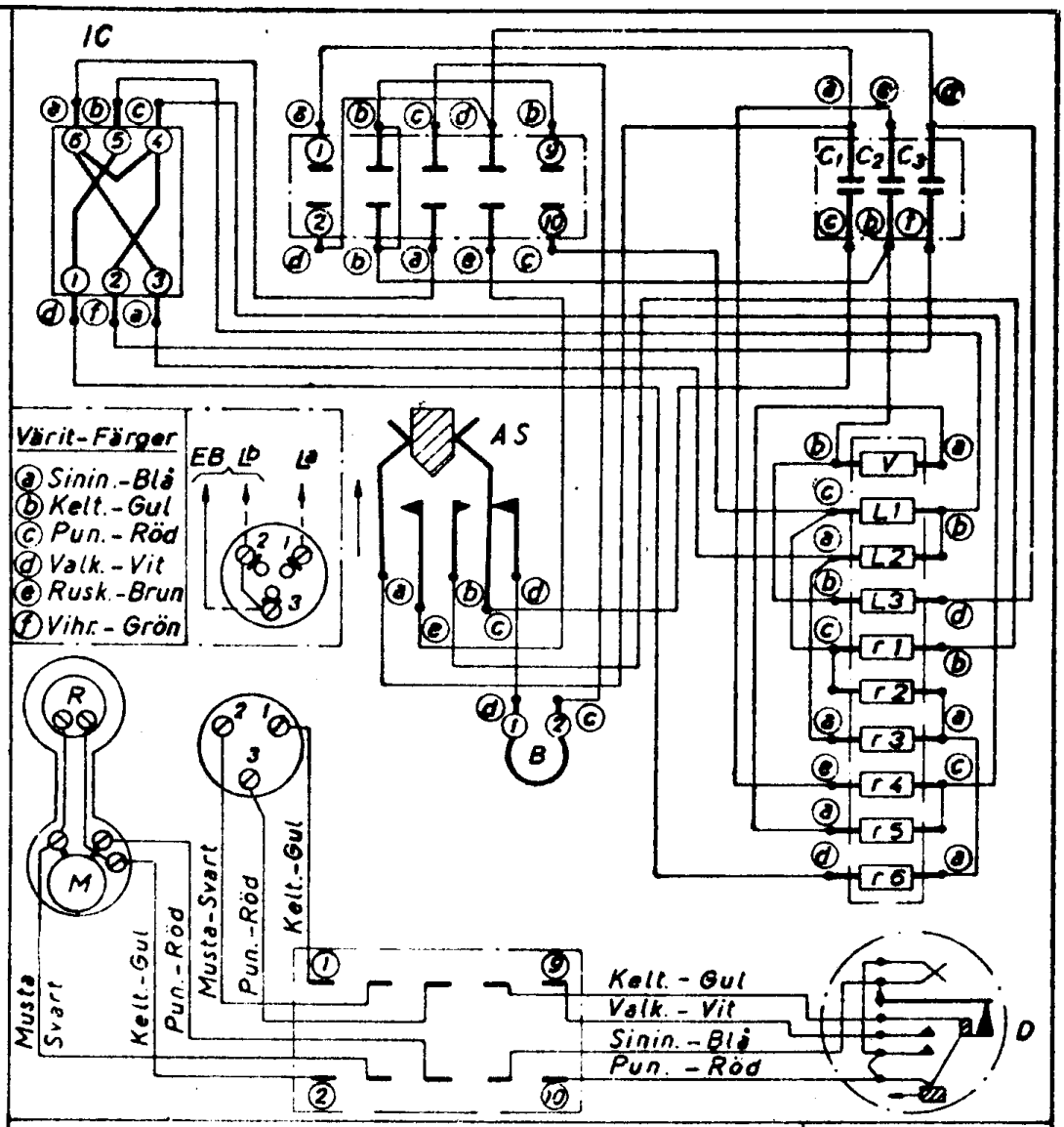

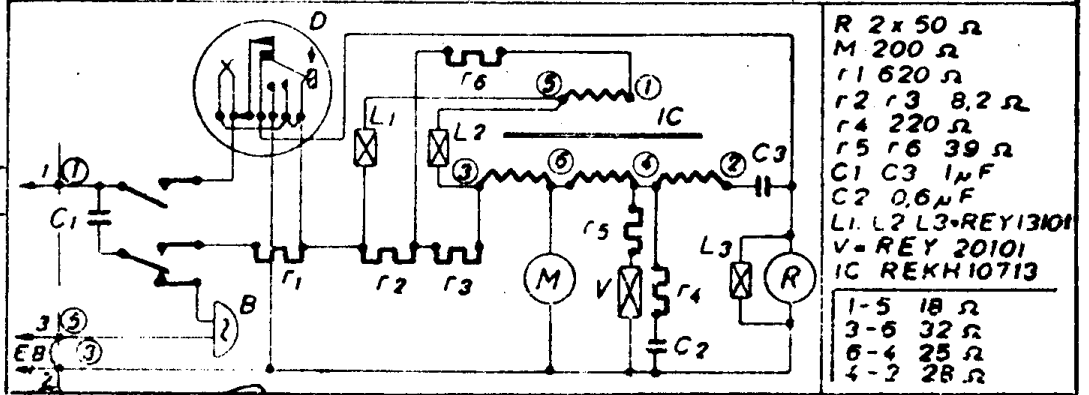

R 2 x 50 Ω
M 200 Ω
r1 620 Ω
r2 r3 8,2 Ω
r4 220 Ω
r5 r6 39 Ω
C1 C3 1 μF
C2 0,6 μF
L1 L2 L3 = REY 13101
V = REY 20101
IC REKH 10713

1-5 18 Ω
3-6 32 Ω
6-4 25 Ω
4-2 28 Ω

DBHH 161

PUHELINKONE, aut., pöytä

TELEFONAPPARAT, aut., bord

Nr. H 14757